Cilindri ad alto tonnellaggio con ghiera di sicurezza

ENERPAC

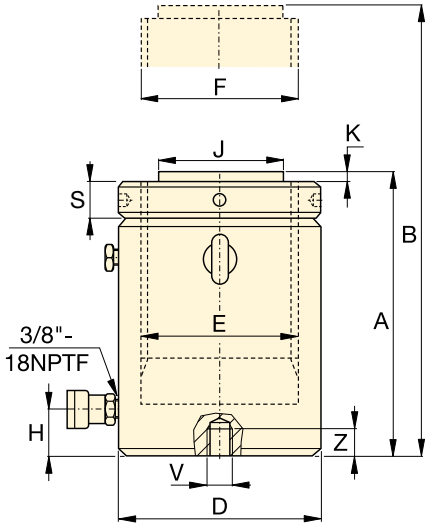

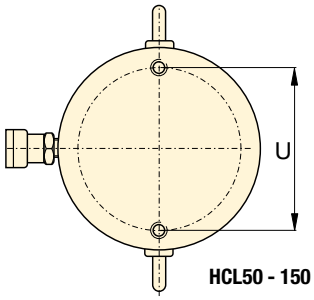

HCL50 - 150 ton

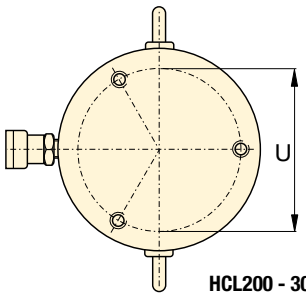

HCL200 - 300 ton

Serie HCL, Cilindri a semplice effetto con ritorno per gravità

- **La ghiera di sicurezza rappresenta un elemento meccanico sicuro di tenuta del carico**
- **Attrito ridotto per una rotazione agevole elle ghiere di bloccaggio del carico**
- **Resistenza al carico laterale del 10% fino al 90% della corsa massima**
- **Superficie indurita resistente ai carichi laterali e all'usura ciclica**
- **Foro di fine corsa come limitatore di corsa per evitare la fuoriuscita dello stelo**
- **Protezione interna ed esterna dagli agenti atmosferici**
- **Gli anelli di guida sostituibili sono montati sul pistone per supportarlo lungo l'intera corsa**
- **Golfari di sollevamento certificati e fori di montaggio alla base.**

TABELLA DI SELEZIONE MODELLI HCL DA 50 - 300 TON

Per i modelli da 400 - 1000 ton, vedere le pagine 64-65.

Per le caratteristiche complete del prodotto, vedere le pagine 50-51.

Forza cilindro ton	Corsa (mm)	Modello	Forza massima del cilindro a 700 bar ton (kN)	Area effettiva cilindro (cm^2)	Capacità olio (cm^3)	Altezza chiuso A (mm)
50	50	HCL502	56 (550)	78,5	393	164
	100	HCL504			785	214
	150	HCL506			1178	264
	200	HCL508			1571	314
	250	HCL5010			1963	364
	300	HCL5012			2356	414
100	50	HCL1002	102 (1002)	143,1	716	187
	100	HCL1004			1431	237
	150	HCL1006			2147	287
	200	HCL1008			2863	337
	250	HCL10010			3578	387
	300	HCL10012			4294	437
150	50	HCL1502	153 (1497)	213,8	1069	209
	100	HCL1504			2138	259
	150	HCL1506			3207	309
	200	HCL1508			4276	359
	250	HCL15010			5346	409
	300	HCL15012			6415	459
200	50	HCL2002	202 (1985)	283,5	1418	238
	100	HCL2004			2835	288
	150	HCL2006			4253	338
	200	HCL2008			5671	388
	250	HCL20010			7088	438
	300	HCL20012			8506	488
250	50	HCL2502	259 (2541)	363,1	1815	249
	100	HCL2504			3631	299
	150	HCL2506			5446	349
	200	HCL2508			7261	399
	250	HCL25010			9076	449
	300	HCL25012			10.892	499
300	50	HCL3002	310 (3036)	433,7	2169	278
	100	HCL3004			4337	328
	150	HCL3006			6506	378
	200	HCL3008			8675	428
	250	HCL30010			10.843	478
	300	HCL30012			13.012	528

Fori di montaggio sulla base (mm)

Modello / Forza ton	Diametro centri U	Dimensione filettatura V	Profondità minima filettatura Z	Numero di fori	Angolo dal giunto
HCL50	105	M8 x 1,25	10	2	90°
HCL100	150	M12 x 1,75	17	2	90°
HCL150	185	M12 x 1,75	22	2	90°
HCL200	215	M12 x 1,75	22	3	60°
HCL250	245	M12 x 1,75	22	3	60°
HCL300	260	M16 x 2	25	3	60°

Cilindri a semplice effetto con ghiera di sicurezza

Forza:
50 - 300 ton

Corsa:
50 - 300 mm

Pressione massima di esercizio:
700 bar

Serie
HCL

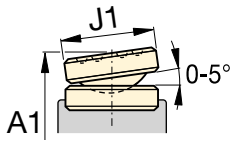

Serie CATS testina oscillante

Altezza esteso B (mm)	Diametro esterno D (mm)	Alesaggio E (mm)	Diametro stelo (filettato) F (mm)	Da base a porta mandata H (mm)	Diametro standard testina J (mm)	Sporgenza testina K (mm)	Altezza ghiera di sicurezza S (mm)	(kg)	Modello	Testina oscillante opzionale: Diametro J1 (mm)	Altezza A1 * (mm)	Modello testina oscillante
214	130	100	Tr 100 x 4	24	71	2	25	17	**HCL502**	71	179	**CATS100**
314								22	**HCL504**		229	
414								27	**HCL506**		279	
514								32	**HCL508**		329	
614								38	**HCL5010**		379	
714								43	**HCL5012**		429	
237	175	135	Tr 135 x 6	33	71	2	33	35	**HCL1002**	71	202	**CATS100**
337								44	**HCL1004**		252	
437								54	**HCL1006**		302	
537								63	**HCL1008**		352	
637								73	**HCL10010**		402	
737								82	**HCL10012**		452	
259	215	165	Tr 165 x 6	41	130	2	40	59	**HCL1502**	126	225	**CATS201**
359								73	**HCL1504**		275	
459								87	**HCL1506**		325	
559								102	**HCL1508**		375	
659								116	**HCL15010**		425	
759								130	**HCL15012**		475	
288	250	190	Tr 190 x 6	47	130	2	45	85	**HCL2002**	126	254	**CATS201**
388								105	**HCL2004**		304	
488								124	**HCL2006**		354	
588								143	**HCL2008**		404	
688								163	**HCL20010**		454	
788								182	**HCL20012**		504	
299	280	215	Tr 215 x 6	53	140	2	52	119	**HCL2502**	175	288	**CATS300**
399								143	**HCL2504**		338	
499								167	**HCL2506**		388	
599								192	**HCL2508**		438	
699								216	**HCL25010**		488	
799								240	**HCL25012**		538	
328	305	235	Tr 235 x 6	58	140	2	56	158	**HCL3002**	175	317	**CATS300**
428								186	**HCL3004**		367	
528								215	**HCL3006**		417	
628								244	**HCL3008**		467	
728								272	**HCL30010**		517	
828								301	**HCL30012**		567	

* A1 = Altezza chiuso compresa la testina oscillante opzionale serie CATS.

Cilindri ad alto tonnellaggio con ghiera di sicurezza

ENERPAC

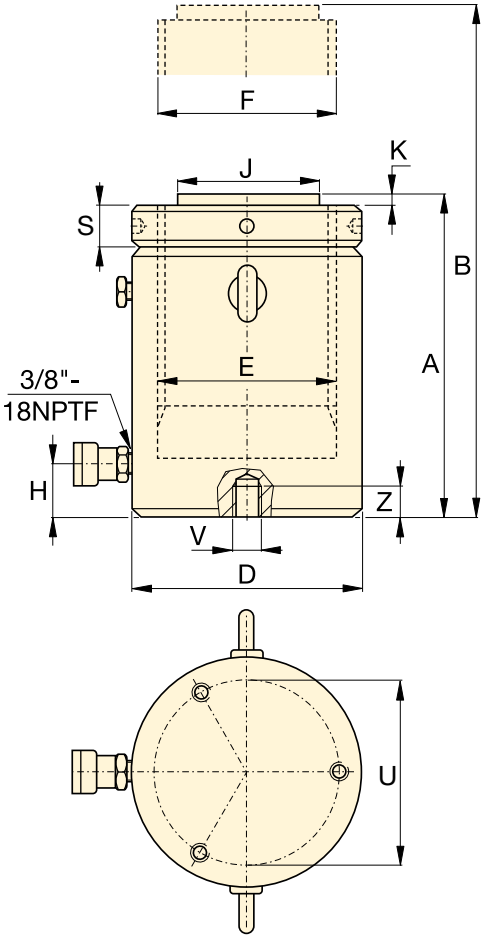

Serie HCL, Cilindri a semplice effetto con ritorno per gravità

- **La ghiera di sicurezza rappresenta un elemento meccanico sicuro di tenuta del carico**
- **Attrito ridotto per una rotazione agevole elle ghiere di bloccaggio del carico**
- **Resistenza al carico laterale del 10% fino al 90% della corsa massima**
- **Superficie indurita resistente ai carichi laterali e all'usura ciclica**
- **Foro di fine corsa come limitatore di corsa per evitare la fuoriuscita dello stelo**
- **Protezione interna ed esterna dagli agenti atmosferici**
- **Gli anelli di guida sostituibili sono montati sul pistone per supportarlo lungo l'intera corsa**
- **Golfari di sollevamento certificati e fori di montaggio alla base.**

TABELLA DI SELEZIONE MODELLI HCL DA 400 - 1000 TON

Per i modelli da 50 - 300 ton, vedere le pagine 62-63.
Per le caratteristiche complete del prodotto, vedere le pagine 50-51.

Forza cilindro ton	Corsa (mm)	Modello	Forza massima cilindro a 700 bar ton (kN)	Area effettiva cilindro (cm^2)	Capacità olio (cm^3)	Altezza chiuso A (mm)
400	50	HCL4002	409 (4008)	572,6	2863	317
	100	HCL4004			5726	367
	150	HCL4006			8588	417
	200	HCL4008			11.451	467
	250	HCL40010			14.314	517
	300	HCL40012			17.177	567
500	50	HCL5002	522 (5114)	730,6	3653	357
	100	HCL5004			7306	407
	150	HCL5006			10.959	457
	200	HCL5008			14.612	507
	250	HCL50010			18.265	557
	300	HCL50012			21.918	607
600	50	HCL6002	611 (5987)	855,3	4276	380
	100	HCL6004			8553	430
	150	HCL6006			12.829	480
	200	HCL6008			17.106	530
	250	HCL60010			21.382	580
	300	HCL60012			25.659	630
800	50	HCL8002	831 (8149)	1164,2	5821	430
	100	HCL8004			11.642	480
	150	HCL8006			17.462	530
	200	HCL8008			23.283	580
	250	HCL80010			29.104	630
	300	HCL80012			34.925	680
1000	50	HCL10002	1085 (10.644)	1520,5	7603	484
	100	HCL10004			15.205	534
	150	HCL10006			22.808	584
	200	HCL10008			30.411	634
	250	HCL100010			38.013	684
	300	HCL100012			45.616	734

Fori di montaggio sulla base (mm)

Modello / Forza ton	Diametro centri U	Dimensione filettatura V	Profondità minima filettatura Z	Numero di fori	Angolo dal giunto
HCL400	300	M16 x 2	25	3	60°
HCL500	340	M24 x 3	36	3	60°
HCL600	370	M24 x 3	36	3	60°
HCL800	440	M24 x 3	36	3	60°
HCL1000	500	M24 x 3	36	3	60°

Cilindri a semplice effetto con ghiera di sicurezza

▲ *Sollevamento di carichi pesanti e livellamento di fondazioni. La ghiera di sicurezza trattiene il carico meccanicamente per lungo tempo.*

Serie
HCL

Forza:
400 - 1000 ton

Corsa:
50 - 300 mm

Pressione massima di esercizio:
700 bar

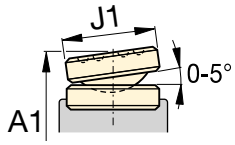

Testina oscillante serie CATS

Altezza esteso B (mm)	Diametro esterno D (mm)	Alesaggio E (mm)	Diametro stelo (filettato) F (mm)	Da base a porta mandata H (mm)	Diametro standard testina J (mm)	Sporgenza testina K (mm)	Altezza ghiera di sicurezza S (mm)	(kg)	Modello	Testina oscillante opzionale: Diametro J1 (mm)	Altezza A1 * (mm)	Modello testina oscillante
367	350	270	Tr 270 x 6	67	159	5	65	236	**HCL4002**	210	365	**CATS400**
467								274	**HCL4004**		415	
567								311	**HCL4006**		465	
667								349	**HCL4008**		515	
767								387	**HCL40010**		565	
867								425	**HCL40012**		615	
407	400	305	Tr 305 x 6	75	179	5	72	341	**HCL5002**	230	405	**CATS500**
507								390	**HCL5004**		455	
607								439	**HCL5006**		505	
707								489	**HCL5008**		555	
807								538	**HCL50010**		605	
907								587	**HCL50012**		655	
430	430	330	Tr 330 x 6	81	194	5	80	427	**HCL6002**	250	433	**CATS600**
530								484	**HCL6004**		483	
630								541	**HCL6006**		533	
730								598	**HCL6008**		583	
830								655	**HCL60010**		633	
930								712	**HCL60012**		683	
480	505	385	Tr 385 x 6	95	224	5	90	668	**HCL8002**	275	487	**CATS800**
580								746	**HCL8004**		537	
680								825	**HCL8006**		587	
780								904	**HCL8008**		637	
880								982	**HCL80010**		687	
980								1061	**HCL80012**		737	
534	570	440	Tr 440 x 6	110	249	5	105	959	**HCL10002**	300	561	**CATS1000**
634								1059	**HCL10004**		611	
734								1160	**HCL10006**		661	
834								1260	**HCL10008**		711	
934								1360	**HCL100010**		761	
1034								1460	**HCL100012**		811	

* A1 = Altezza chiuso compresa la testina oscillante opzionale serie CATS.