Cilindri a doppio effetto con ghiera di sicurezza

ENERPAC

▼ **HCRL2006, HCRL506**

- **Rapida retrazione idraulica**
- **La ghiera di sicurezza offre un sostegno meccanico del carico per un ambiente di lavoro sicuro**
- **Progettati per sostenere un carico laterale pari al 10% della capacità massima**
- **La testina oscillante integrata permette un disallineamento fino a 5 gradi**
- **Superficie temprata resistente ai carichi pesanti e all'usura ciclica**
- **Protezione interna ed esterna dagli agenti atmosferici**
- **Stelo sostenuto da cuscinetti interni ed esterni sostituibili**
- **Golfari certificati, fori di montaggio sul fondello e filettature sul corpo di serie**
- **Limitatore di corsa per evitare la fuoriuscita dello stelo**
- **La ghiera di sicurezza ad attrito ridotto ruota con facilità e permette di risparmiare tempo e fatica.**

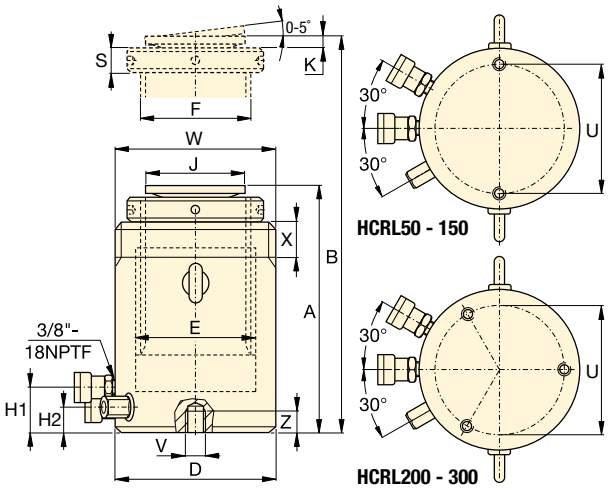

Filettatura corpo (mm)		
Modello / forza ton	Dimensione filetto L	Lunghezza filettatura X
HCRL50	M130 x 2	42
HCRL100	M185 x 2	57
HCRL150	M222 x 3	70
HCRL200	M260 x 3	79
HCRL250	M290 x 3	85
HCRL300	M315 x 3	94

La lunghezza della filettatura sul corpo è progettata per la capacità nominale totale del cilindro.

Fori di montaggio sulla base (mm)			
Modello / forza ton	Diametro centri U	Dimensione filetto V	Profondità min. filettatura Z
HCRL50	105	M12 x 1,75	22
HCRL100	150	M12 x 1,75	22
HCRL150	185	M12 x 1,75	22
HCRL200	215	M12 x 1,75	22
HCRL250	245	M12 x 1,75	22
HCRL300	260	M16 x 2	25

TABELLA DI SELEZIONE MODELLI HCRL DA 50 - 300 TON

Per le caratteristiche complete del prodotto, vedere le pagine 50-51.

Forza cilindro * ton	**Corsa *** (mm)	**Modello**	**Forza massima cilindro a 700 bar** ton (kN)	**Area effettiva cilindro** (cm^2)	**Capacità olio** (cm^3) Spinta	Trazione
50	150	**HCRL506**	49 (479)	68,4	1025	86
	200	**HCRL508**			1367	115
	250	**HCRL5010**			1709	143
	300	**HCRL5012**			2051	172
100	150	**HCRL1006**	101 (990)	141,4	2121	236
	200	**HCRL1008**			2827	314
	250	**HCRL10010**			3534	393
	300	**HCRL10012**			4241	471
150	150	**HCRL1506**	153 (1501)	214,4	3216	236
	200	**HCRL1508**			4288	314
	250	**HCRL15010**			5360	393
	300	**HCRL15012**			6432	471
200	150	**HCRL2006**	204 (2001)	285,9	4288	530
	200	**HCRL2008**			5718	707
	250	**HCRL20010**			7147	884
	300	**HCRL20012**			8577	1060
250	150	**HCRL2506**	251 (2463)	351,9	5278	530
	200	**HCRL2508**			7037	707
	250	**HCRL25010**			8796	884
	300	**HCRL25012**			10.556	1060
300	150	**HCRL3006**	303 (2969)	424,1	6362	530
	200	**HCRL3008**			8482	707
	250	**HCRL30010**			10.603	884
	300	**HCRL30012**			12.723	1060

* Su richiesta sono disponibili modelli fino a 2000 ton e con corsa aggiuntiva.

Cilindri a doppio effetto con ghiera di sicurezza

Forza superiore, corsa maggiore

I cilindri della serie HCRL sono disponibili con capacità fino a 2000 tonnellate e corsa supplementare su richiesta.

Serie HCRL

Forza:
50 - 300 ton

Corsa:
150 - 300 mm

Pressione massima di esercizio:
700 bar

Serie EVO Sistemi di sollevamento sincronizzato

Serie EVO Pompe con possibilità di solleva-mento su più punti, sistema di sollevamento multifunzione.

Pagina: 346

Altezza chiuso A (mm)	Altezza esteso B (mm)	Diametro esterno D (mm)	Diametro alesaggio cilindro E (mm)	Diametro stelo (filettato) F (mm)	Da base a bocca ingresso H1 (mm)	Da base a bocca ritorno H2 (mm)	Diametro testina J (mm)	Sporgenza testina K (mm)	Altezza ghiera di sicurezza S (mm)	(kg)	Modello
310	460	130	100	Tr 90 x 4	41	27	77	15	26	30	HCRL506
377	577									36	HCRL508
427	677									40	HCRL5010
477	777									45	HCRL5012
346	496	185	140	Tr 120 x 6	50	36	77	15	36	64	HCRL1006
421	621									77	HCRL1008
471	721									85	HCRL10010
521	821									94	HCRL10012
359	509	222	170	Tr 150 x 6	46	32	126	13	45	97	HCRL1506
434	634									116	HCRL1508
484	734									129	HCRL15010
534	834									142	HCRL15012
399	549	260	200	Tr 170 x 6	71	49	126	13	50	145	HCRL2006
469	669									168	HCRL2008
519	769									184	HCRL20010
569	869									200	HCRL20012
416	566	290	220	Tr 190 x 6	71	49	160	15	55	190	HCRL2506
491	691									224	HCRL2508
541	791									244	HCRL25010
591	891									265	HCRL25012
421	571	315	240	Tr 210 x 6	71	49	160	15	55	230	HCRL3006
496	696									269	HCRL3008
546	796									294	HCRL30010
596	896									319	HCRL30012